Ⓧ 尺寸序号

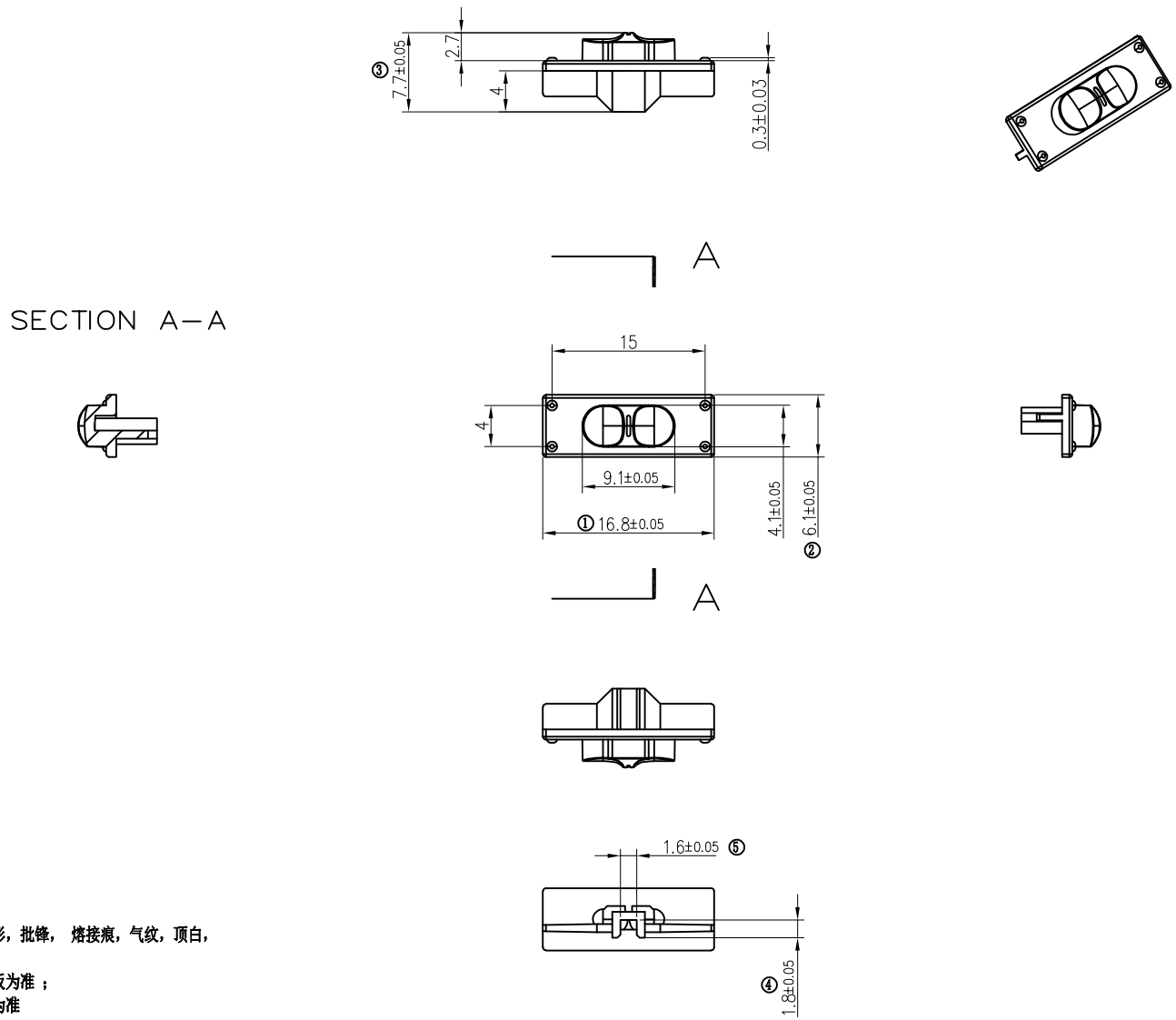

产品技术要求:

1. 带编号为重要尺寸,需要IQC测量;
2. 材质为ABS（白色）；产品外观良好、无拉伤，变形，批锋， 熔接痕，气纹，顶白，缺胶，缩水等不良现象;
3. 须试装产品，并能顺利装入产品.未标注尺寸以样板为准 ；品质部检验结构时，请以结构签板和组装（实配）为准
4. 产品符合ROHS 2.0

LEVEL / DTM	GENERAL TOLERANCE A	B	C
< 5	±0.03	±0.1	±0.15
> 5~15	±0.05	±0.1	±0.15
> 15~50	±0.05	±0.1	±0.2
> 50~100	±0.08	±0.2	±0.3
>100	±0.1%	±0.2%	±0.3%
ANGULAR	±0.1°	±0.5°	±0.5°
SELECT LEVEL			
B			

6			3				Signature	Date	Tolerance		Pro material	ABS	Model NO.	T-Z1
5			2			Design			.X		Surf dispose		Part name	开关帽
4			1			Checkup			.XX		Scale	2:1	Drawing NO.	T-Z1-P06
No.	更 改 记 录	更改时间	No.	更 改 记 录	更改时间	Approve			.X°		Units	mm		Edition V1.0